PLATE-FORME À CISEAUX DIESEL

COMPACT 10 DX

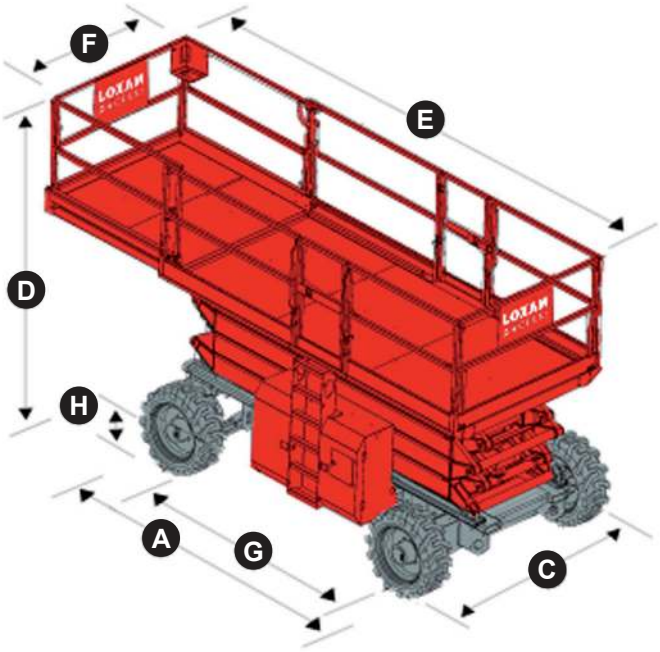

PLATE-FORME À CISEAUX DIESEL	COMPACT 10 DX
Hauteur de travail (m)	10,20 m
Type	COMPACT 10 DX
Hauteur plancher (m)	8,20 m
Extension (m)	1,20 m
Charge utile maxi (kg)	565 kg
Dimensions panier (cm) E x F	250 x 155
Longueur hors tout (m) A	2,65 m
Largeur hors tout (m) C	1,80 m
Hauteur hors tout (m) D	2,37 m
Poids (kg)	3 330 kg
Traction	4RM
Energie	diesel
Vitesse du vent maxi (km/h)	45 km/h
Dévers maxi autorisé (°)	3,0 °
Empattement G	1,87 m
Garde au sol H	0,25 m
Vitesse de translation maxi.	0,8 km/h - 5,5 km/h
Rayon de braquage total	1,21 m / 3,73 m
Temps montée / descente	35 / 40 s
Pente franchissable	40%

Les données sont fournies à titre indicatif, et peuvent varier en fonction de l'année et du modèle.

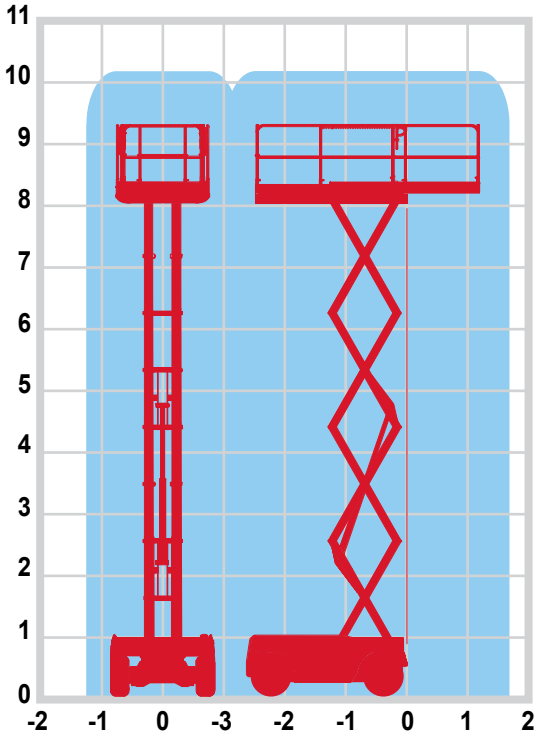

La location de ce modèle de plate-forme ciseaux diesel 10.30m (hauteur de travail) permet un usage tout terrain de grande fiabilité en extérieur.

- 4 roues motrices et 2 roues directrices à l'avant
- Blocage différentiel hydraulique
- Commande proportionnelle de la translation
- Limitateur de charge en plate-forme